Produkt entwickelt und geprüft gemäß EN 12532 / EN 12533

GIRUPIS·LT

3:10

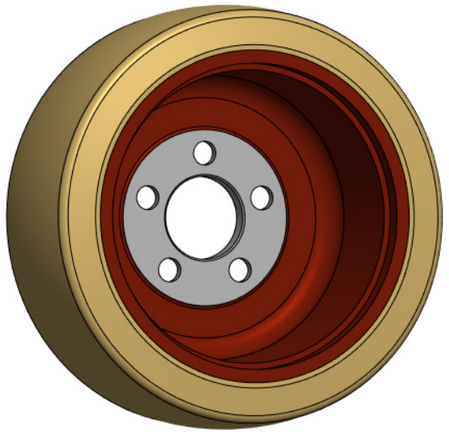

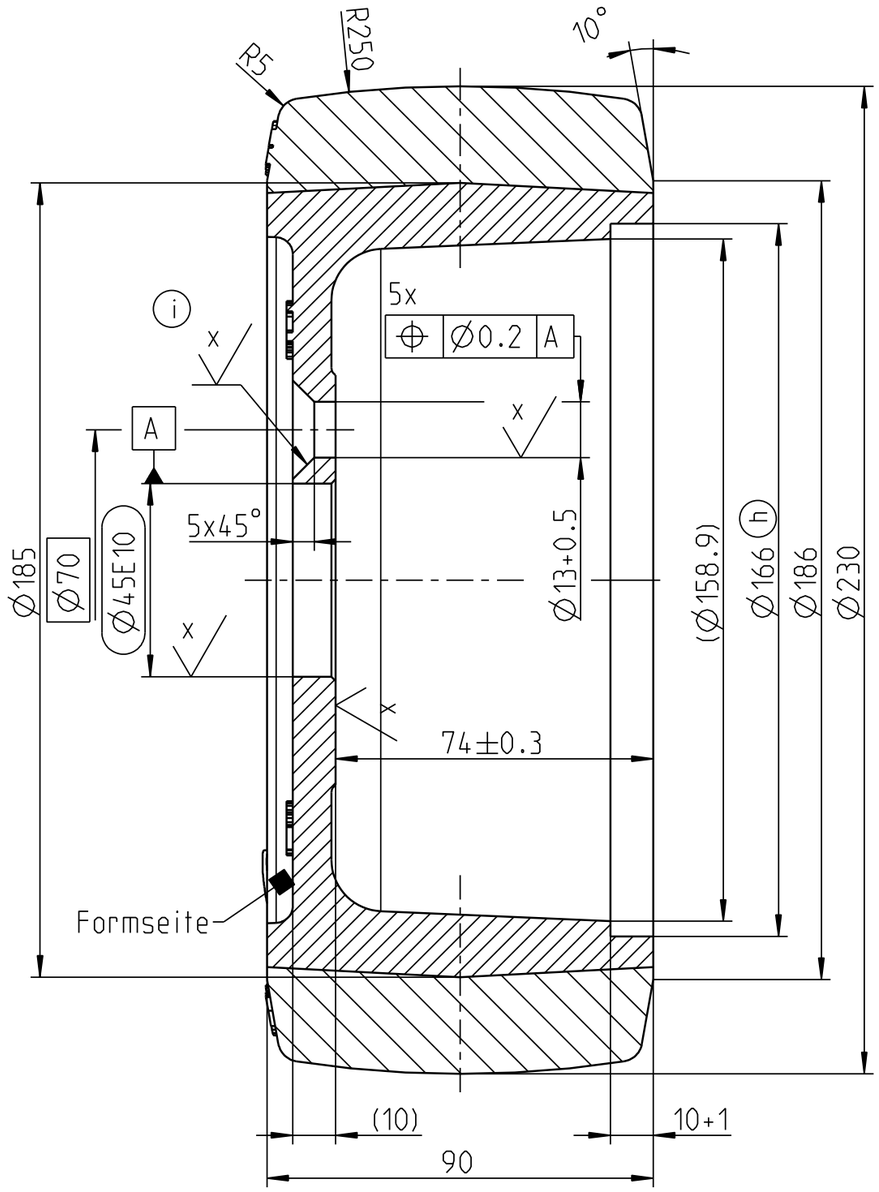

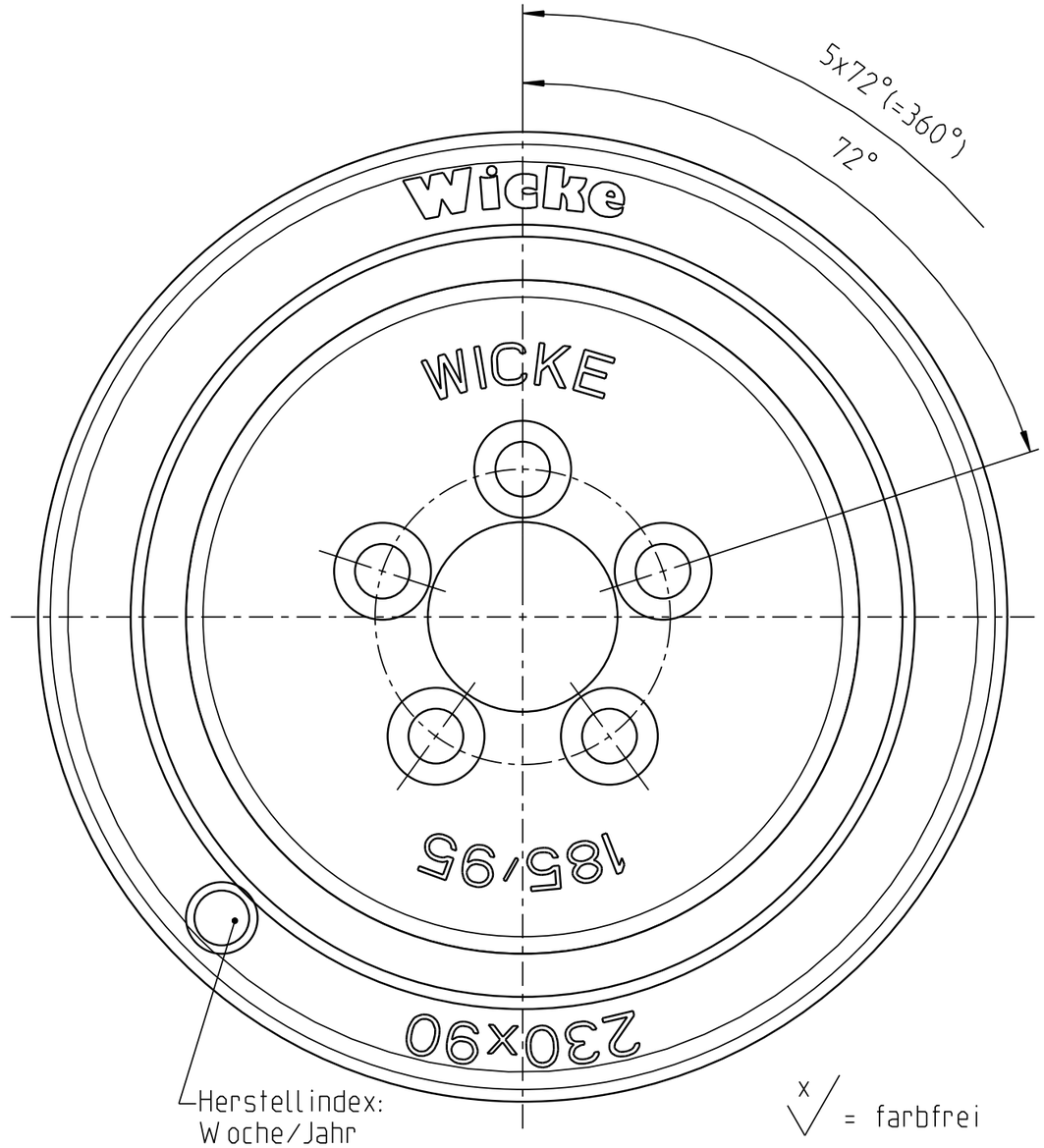

x = farbfrei

RAL 3009 Oxidrot

(x)

Achtung

Zeichnungskopie verkleinert

Ohne unsere vorherige Zustimmung darf diese Unterlage weder vervielfältigt, noch Dritten zugänglich gemacht werden, und sie darf durch den Empfänger oder Dritte auch nicht in anderer Weise missbräuchlich verwertet werden.

Wicke GmbH + Co.
Elberfelder Straße 109
D-45549 Sprockhövel-Herzkamp

45 E10	+0.150 +0.050
Passmaß	Abmaß

OEM

Geschwindigkeit	Tragfähigkeit Antriebs-, Lenk- u. Bremsräder	Tragfähigkeit freirollende Lasträder
6 km/h	1750 kg	kg
10 km/h	1450 kg	kg
16 km/h	1200 kg	kg

Weitergabe sowie Vervielfältigung dieses Dokuments, Verwertung und Mitteilung seines Inhalts sind verboten, soweit nicht ausdrücklich gestattet. Zuwiderhandlungen verpflichten zu Schadenersatz. Alle Rechte für den Fall der Patent-, Gebrauchsmuster- oder Designeintragung vorbehalten.

Zust.	Aenderung	Datum	Nam.
i	Fasen farbfrei	10.01.23	Mendes
h	Ø166+0.3/+0.2 in Ø166	20.09.21	Büs.
g	Zeichnung aktualisiert	10.09.21	Marek
f	2-D in 3-D	01.03.10	Dorp

Zul.Abw. EN ISO 8015 EN ISO 1101

Oberflaeche EN ISO 1302

	Datum	Name
Erstellt	01.03.10	Dorp
Gepr.	01.03.10	Hoffmann
Bearb.		
Aend. gepr.	10.01.23	

Wicke Germany

Massstab 7:10

Gewicht 7.193 kg

Werkstoff Reifen: NNDIIThane® 92 Shore A
Felge: EN-GJL-HB215

Benennung

Rad

VG 230/ 90/FL-S

Unit: D ☒ C ☐

Zeichnungsnummer 153216

Blatt 1/2

A3

Ers.f.: Original gl. Nr. v. 29.11.95/e

Ers.d.:

Schutzvermerk nach ISO 16016 beachten

Creo 8.0