Produkt entwickelt und geprüft gemäß EN 12532 / EN 12533

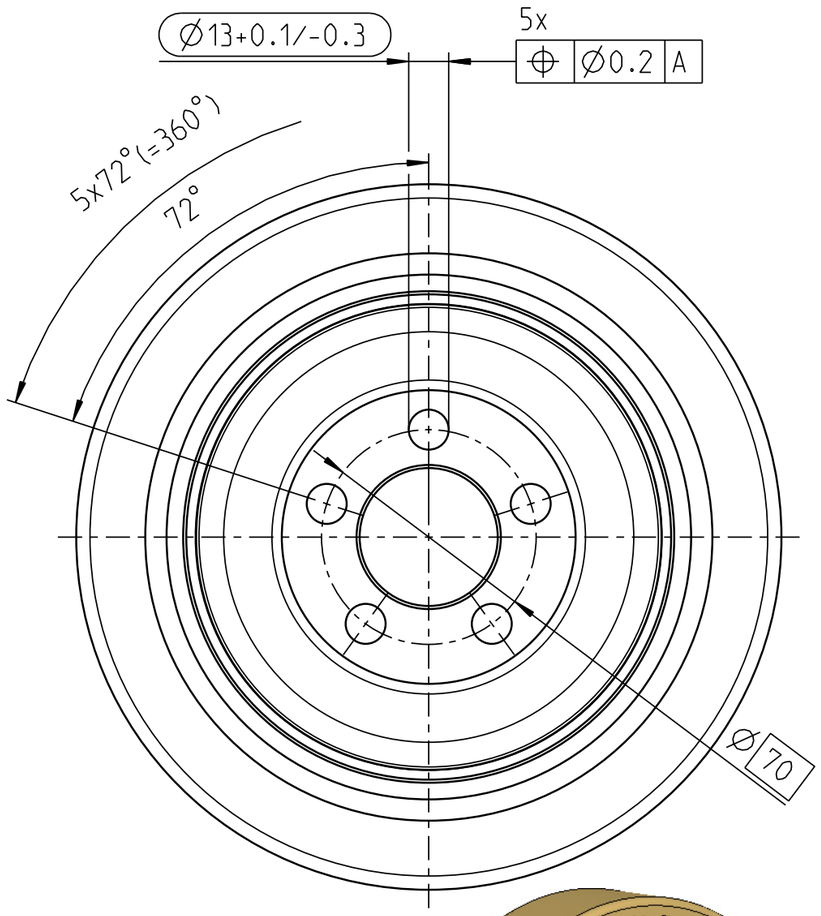

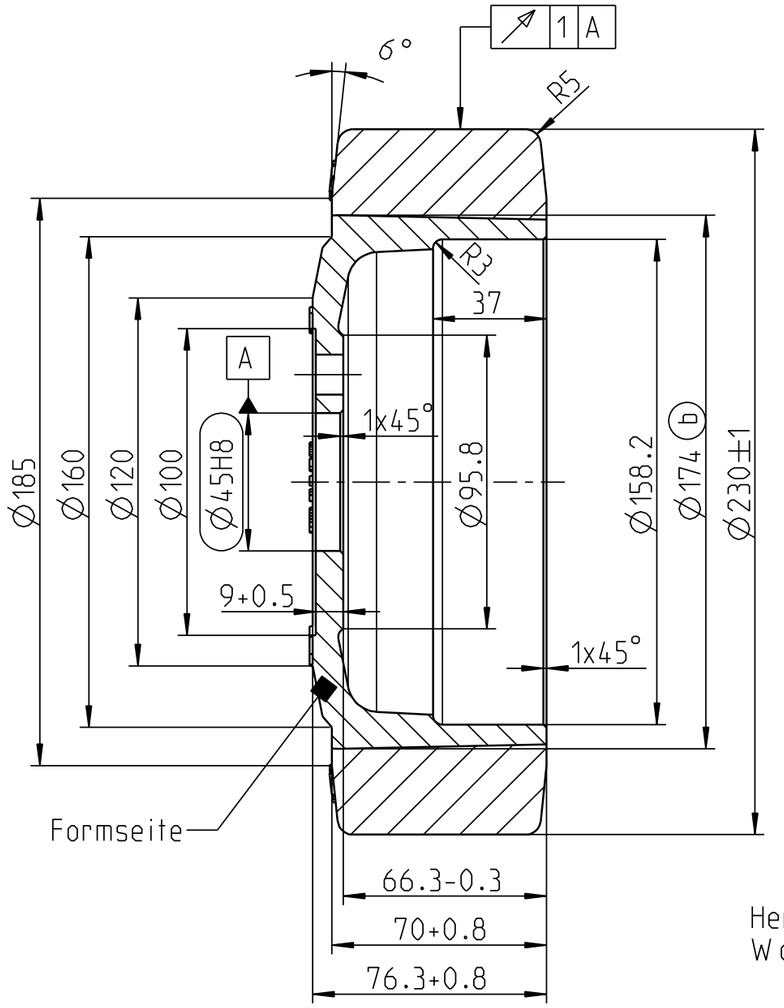

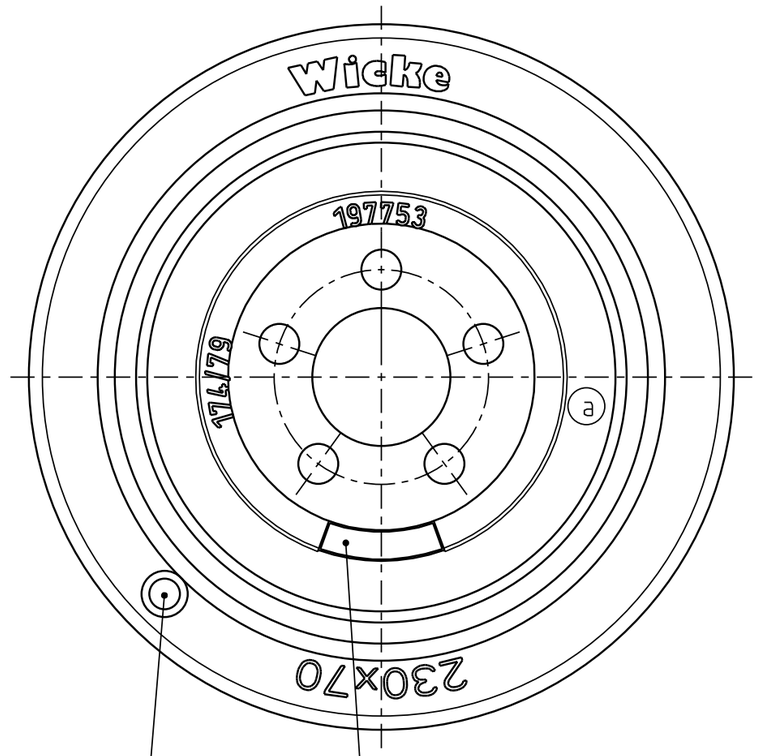

Herstellindex:
Woche/Jahr

Feld für Beschriftung:
1. Herstellkennzeichen nach Wahl des Herstellers
2. Produktionscharge
3. Formnummer

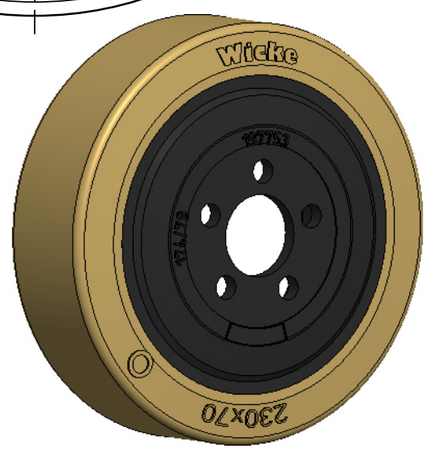

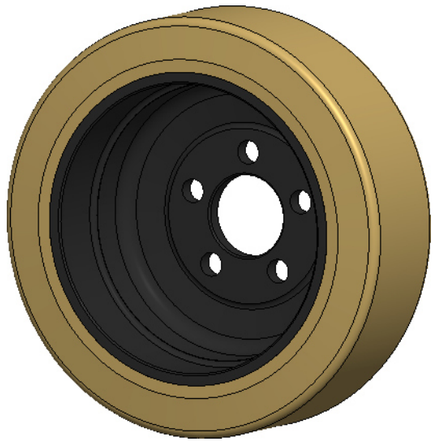

3:10

KTL-lackiert
RAL 9005 Tiefschwarz
Schichtdicke: 20 ±5 µm

Achtung
Zeichnungskopie verkleinert

Ohne unsere vorherige Zustimmung darf diese Unterlage weder vervielfältigt, noch Dritten zugänglich gemacht werden, und sie darf durch den Empfänger oder Dritte auch nicht in anderer Weise missbräuchlich verwertet werden.

Wicke GmbH + Co.
Elberfelder Straße 109
D-45549 Sprockhövel-Herzkamp

45 H8	+0,039 / 0
Passmaß	Abmaß

OEM

Geschwindigkeit	Tragfähigkeit: Antriebs-, Lenk- u. Bremsräder	Tragfähigkeit: freirollende Lasträder
6 km/h	1300 kg	kg
10 km/h	1050 kg	kg
16 km/h	900 kg	kg

Weitergabe sowie Vervielfältigung dieses Dokuments, Verwertung und Mitteilung seines Inhalts sind verboten, soweit nicht ausdrücklich gestattet. Zuwiderhandlungen verpflichten zu Schadenersatz. Alle Rechte für den Fall der Patent-, Gebrauchsmuster- oder Designeintragung vorbehalten.

Zust.	Aenderung	Datum	Nam.
c	alternatives Material ergänzt	11.04.22	Debener
b	Ø170 in Ø174	17.03.20	Büs.
a	Felge ausgetauscht	28.06.16	Büs.

Zul.Abw. EN ISO 8015 EN ISO 1101

Oberflaeche EN ISO 1302

	Datum	Name
Erstellt	07.11.08	Baumgardt
Gepr.	10.11.08	Lange
Bearb.		
Aend. gepr.	11.04.22	

Wicke Germany

Massstab 1:2

Gewicht 5.019 kg

Werkstoff Reifen: NDIIThane® 92 Shore A
Felge: EN-GJS-400-15 / EN-GJS-500-7 (c)

Benennung
Rad
VG 230/ 70/FL-S

Unit: D ☒ C ☐

Zeichnungsnummer
205260

Blatt 1/2
A3

Ers.f.: Ers.d.:

Schutzvermerk nach ISO 16016 beachten

Creo 8.0