Pro/E

GIRUPIS·LT

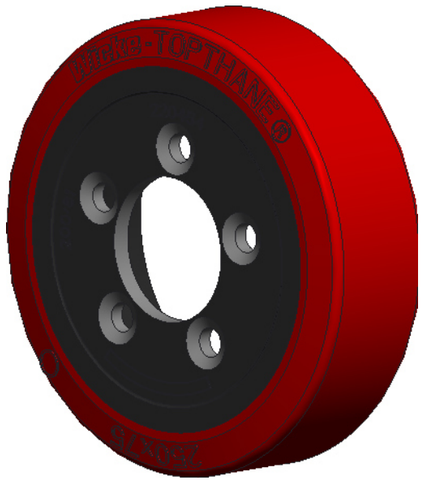

3:10

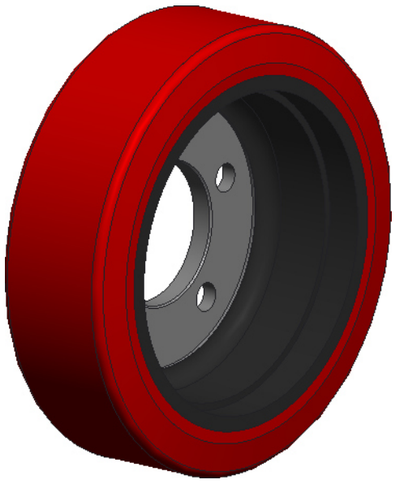

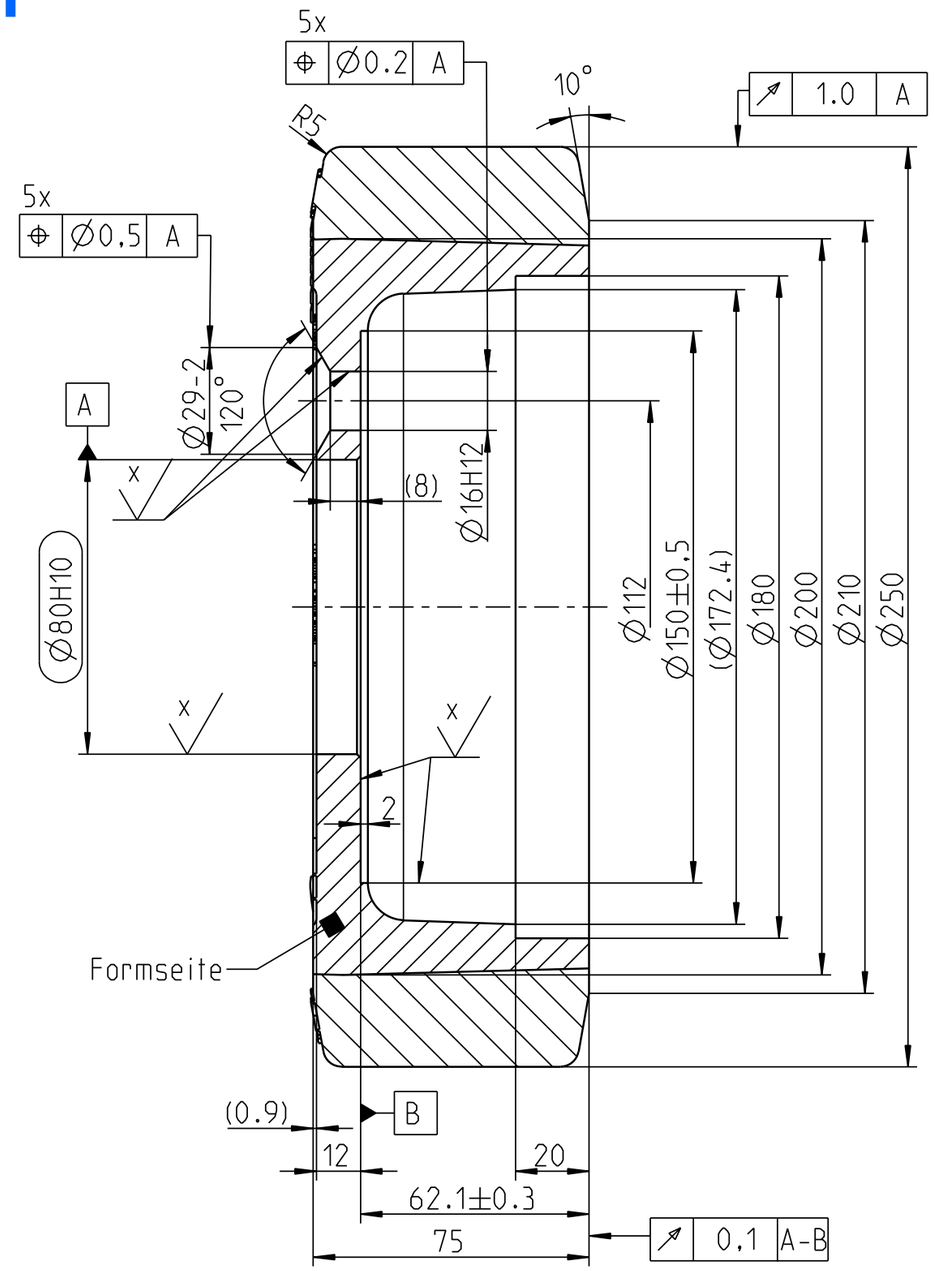

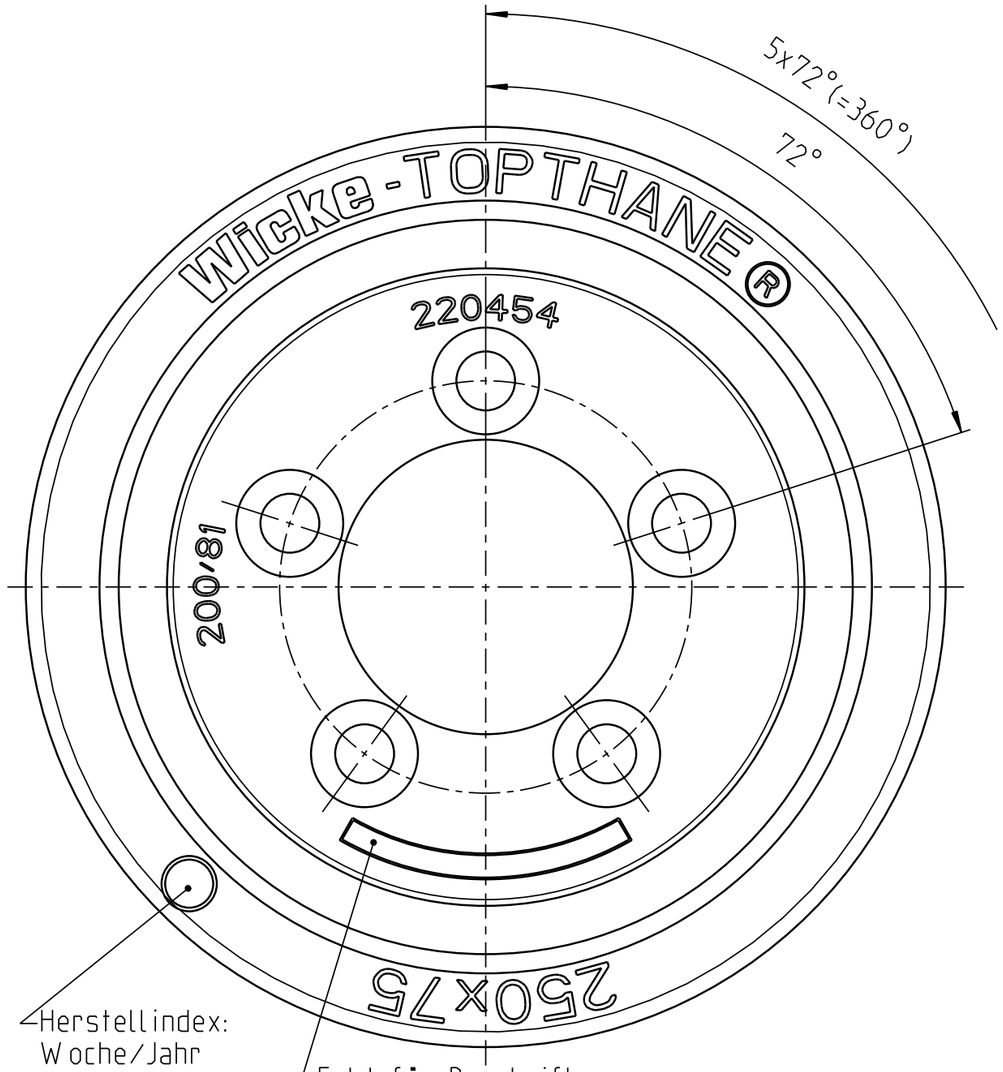

x = farbfrei

RAL 9005 tiefschwarz (x)

Achtung

Zeichnungskopie verkleinert

Ohne unsere vorherige Zustimmung darf diese Unterlage weder vervielfältigt, noch Dritten zugänglich gemacht werden, und sie darf durch den Empfänger oder Dritte auch nicht in anderer Weise missbräuchlich verwertet werden.

Wicke GmbH + Co.
Elberfelder Straße 109
D-45549 Sprockhövel-Herzkamp

80 H10	+0.120 / 0
16 H12	+0.180 / 0
Passmaß	Abmaß

OEM		
	Tragfähigkeit	
Geschwindigkeit	Antriebs-, Lenk- u. Bremsräder	freirollende Lasträder
6 km/h	1150 kg	kg
10 km/h	960 kg	kg
16 km/h	820 kg	kg

Weitergabe sowie Vervielfältigung dieses Dokuments, Verwertung und Mitteilung seines Inhaltes sind verboten, soweit nicht ausdrücklich gestattet. Zuwiderhandlungen verpflichten zu Schadenersatz. Alle Rechte für den Fall der Patent-, Gebrauchsmuster oder Gebrauchsmustereintragung vorbehalten.

Zust.	Aenderung	Datum	Nam.

Zul.Abw.

Oberflaeche EN ISO 1302

	Datum	Name
Erstellt	22.02.16	Korte
Gepr.	22.02.16	
Bearb.		
Aend. gepr.:		

Wicke Germany

Massstab 3:5

Gewicht 7.166 kg

Halbzeug/Werkstoff: Reifen: Redthane® 75 Shore A
Felge: EN-GJS-500-7

Benennung

Rad

TG 250/ 75/FL-S

Unit: D ☒ C ☐

Zeichnungsnummer

225665

Blatt 1/2

A3

Ers.f.:

Ers.d.:

Schutzvermerk nach ISO 16016 beachten

TIFF-File vom 22.02.2016 / Korte, Claudia

Version: -.1