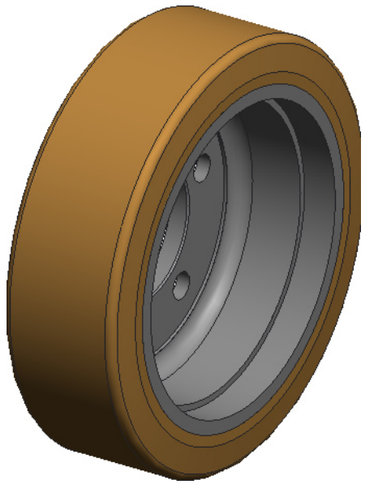

3:10

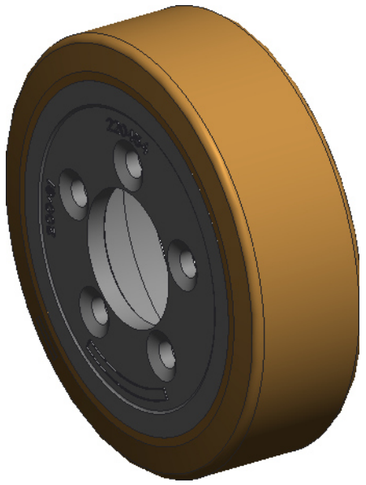

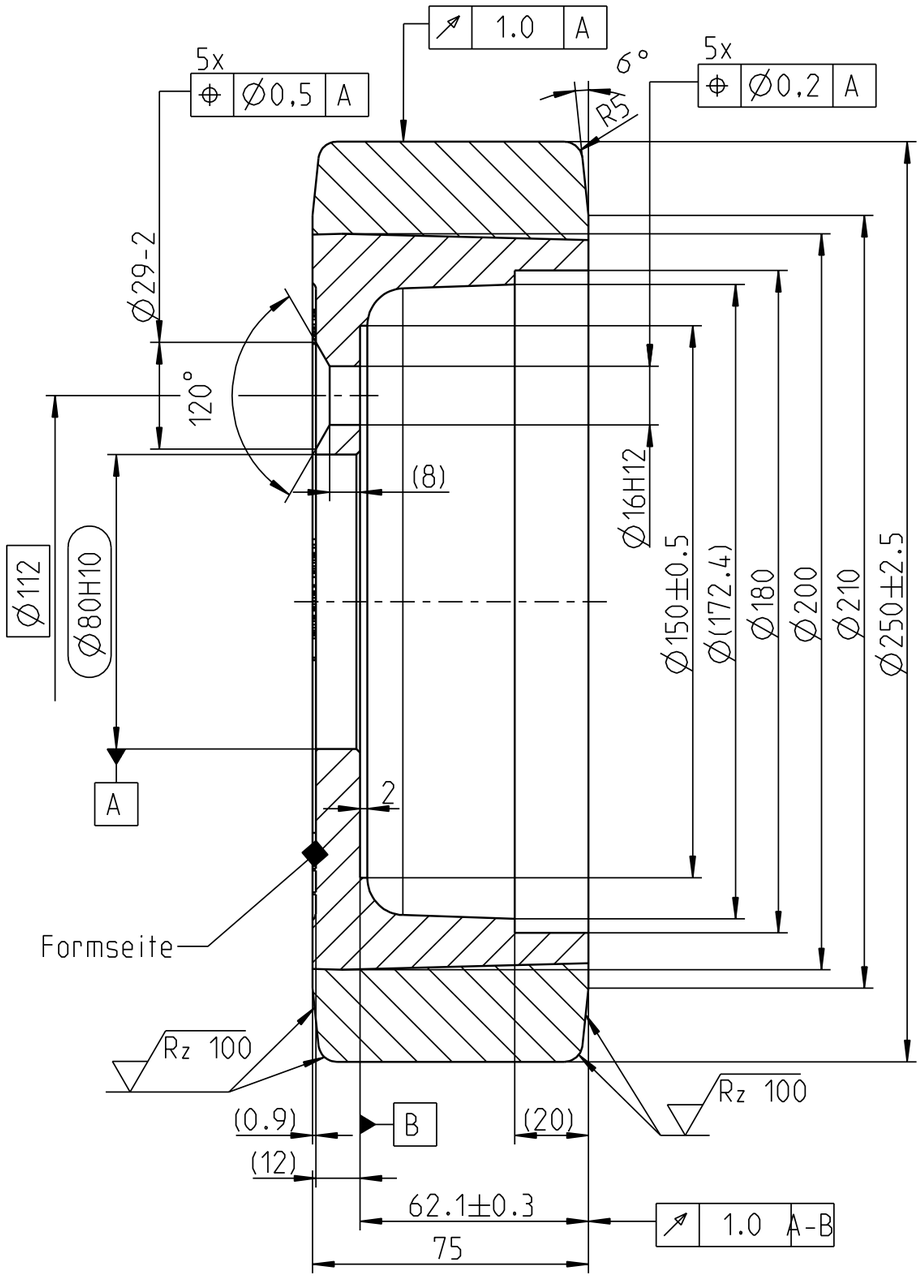

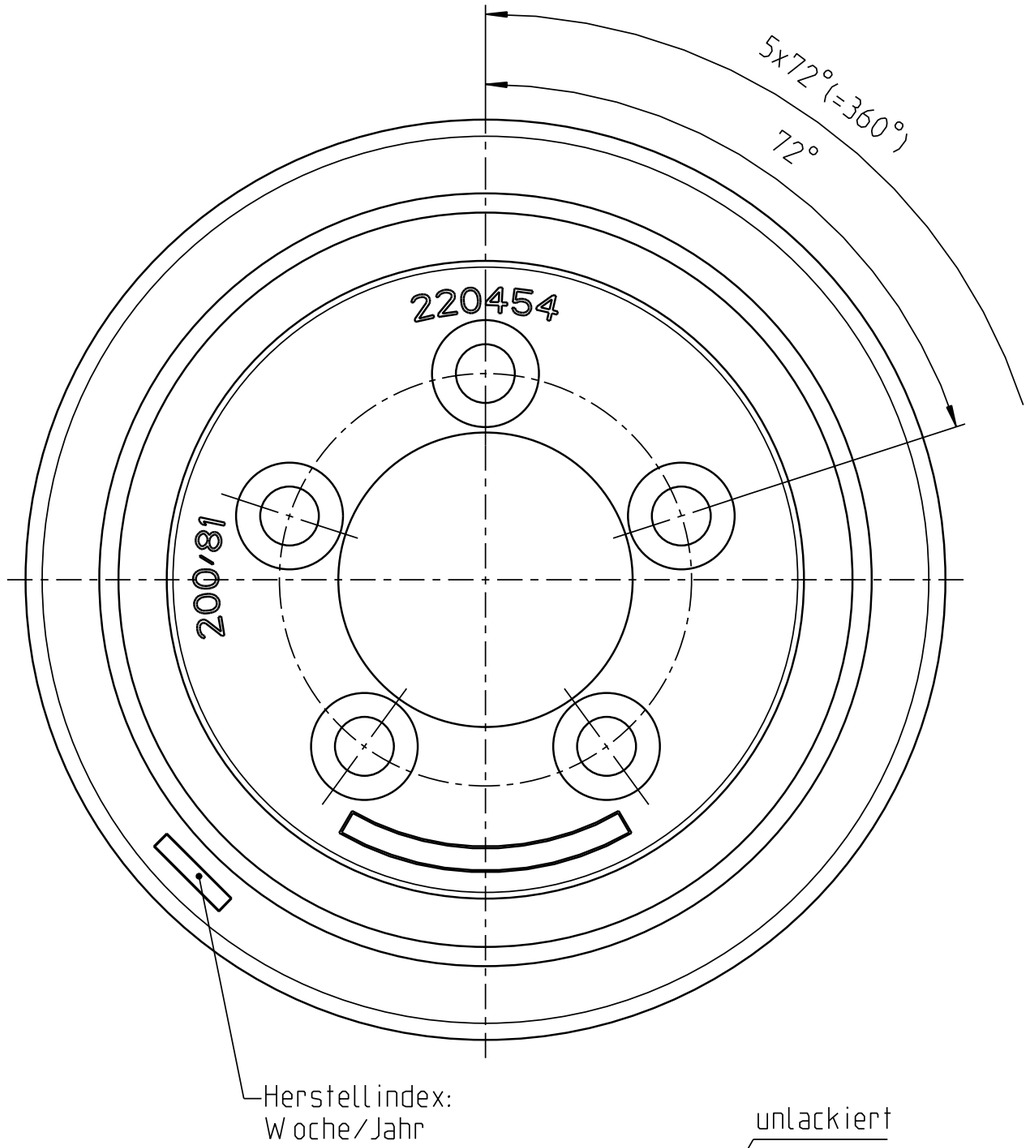

unlackiert

Rz 100

Achtung

Zeichnungskopie verkleinert

Ohne unsere vorherige Zustimmung darf diese Unterlage weder vervielfältigt, noch Dritten zugänglich gemacht werden, und sie darf durch den Empfänger oder Dritte auch nicht in anderer Weise missbräuchlich verwertet werden.

Wicke GmbH + Co.
Elberfelder Straße 109
D-45549 Sprockhövel-Herzkamp

GIRUPIS·LT

80 H10	+0.120 / 0
16 H12	+0.180 / 0
Passmaß	Abmaß

OEM

Geschwindigkeit	Tragfähigkeit: Antriebs-, Lenk- u. Bremsräder	Tragfähigkeit: freirollende Lasträder
6 km/h	1550 kg	- kg
10 km/h	1300 kg	- kg
16 km/h	1100 kg	- kg

Weitergabe sowie Vervielfältigung dieses Dokuments, Verwertung und Mitteilung seines Inhaltes sind verboten, soweit nicht ausdrücklich gestattet. Zuwiderhandlungen verpflichten zu Schadenersatz. Alle Rechte für den Fall der Patent-, Gebrauchsmuster oder Gebrauchsmustereintragung vorbehalten.

Zust.	Aenderung	Datum	Nam.

Zul.Abw.: ISO 2768-mK, EN ISO 8015, EN ISO 1101

Oberflaeche: EN ISO 1302

	Datum	Name
Erstellt	07.06.16	Baumgardt
Gepr.	07.06.16	
Bearb.		
Aend. gepr.:		

Wicke Germany

Massstab 3:5

Gewicht 7.163 kg

Halbzeug/Werkstoff: Reifen: Topthane® 92 Shore A; Felge: EN-GJS-500-7

Benennung: **Rad**

PG 250/ 75/FL-S

Unit: D ☒ C ☐

Zeichnungsnummer: **230499**

Blatt 1/2

A3

Ers.f.:

Ers.d.:

Schutzvermerk nach ISO 16016 beachten

Pro/E

TIFF-File vom 09.06.2016 / Baumgardt, Alexander

Version: -.1