Creo 4.0

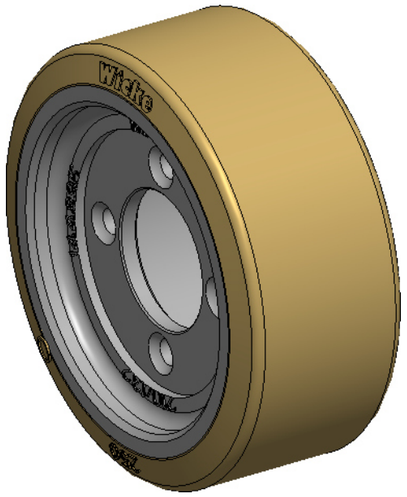

3:10

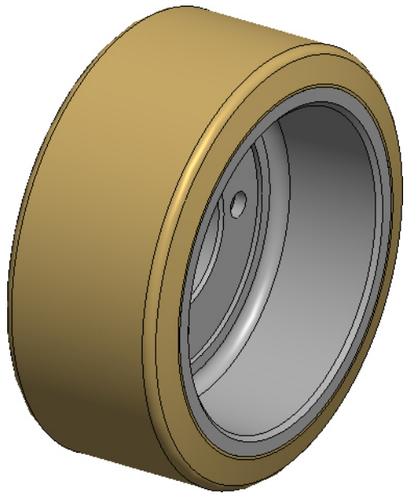

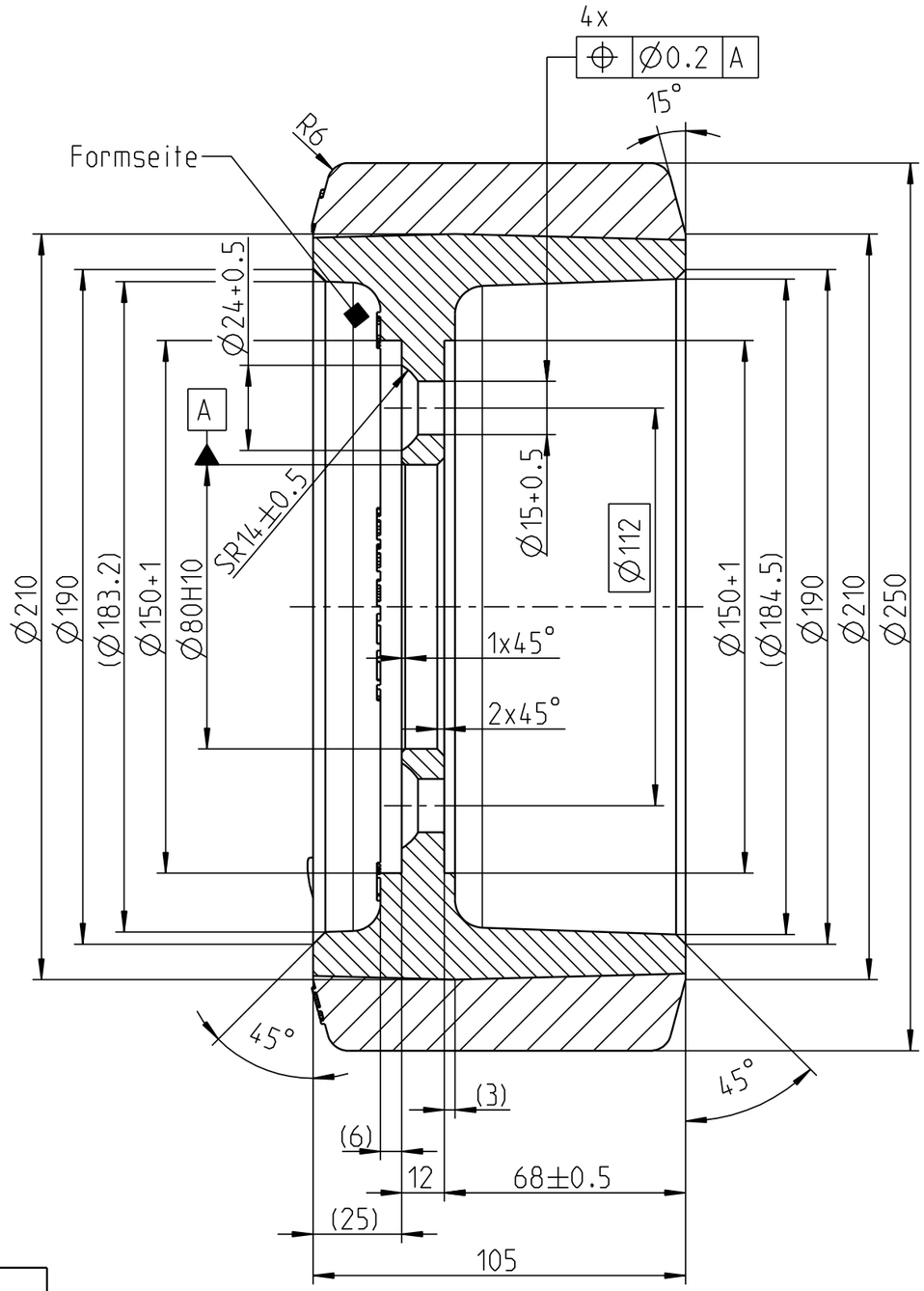

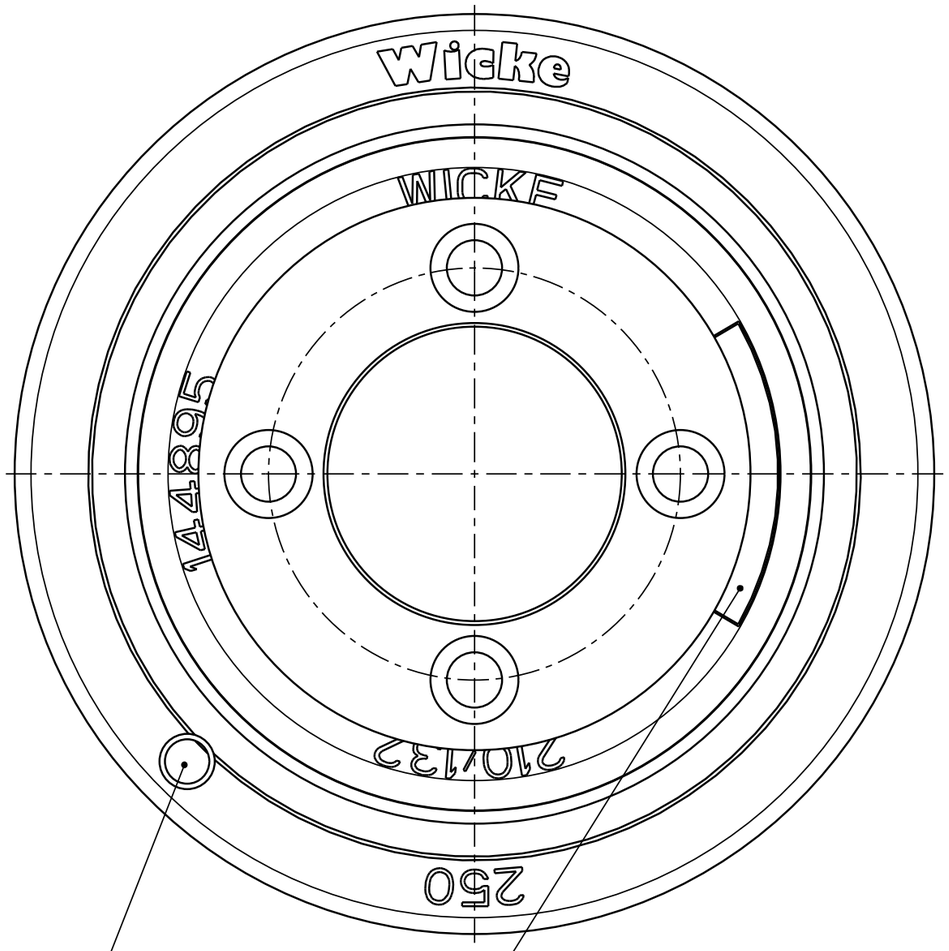

Herstellindex:
Woche/Jahr

Feld für Beschriftung:
1. Herstellkennzeichen nach Wahl des Herstellers
2. Produktionscharge
3. Formnummer

Felge unlackiert

Achtung

Zeichnungskopie verkleinert

Ohne unsere vorherige Zustimmung darf diese Unterlage weder vervielfältigt, noch Dritten zugänglich gemacht werden, und sie darf durch den Empfänger oder Dritte auch nicht in anderer Weise missbräuchlich verwertet werden.

Wicke GmbH + Co.
Elberfelder Straße 109
D-45549 Sprockhövel-Herzkamp

80 H10	+0.120 / 0
Passmaß	Abmaß

OEM 13251

Geschwindigkeit	Tragfähigkeit Antriebs-, Lenk- u. Bremsräder	Tragfähigkeit freirollende Lasträder
6 km/h	2250 kg	kg
10 km/h	1850 kg	kg
16 km/h	1600 kg	kg

Weitergabe sowie Vervielfältigung dieses Dokuments, Verwertung und Mitteilung seines Inhalts sind verboten, soweit nicht ausdrücklich gestattet. Zuwiderhandlungen verpflichten zu Schadenersatz. Alle Rechte für den Fall der Patent-, Gebrauchsmuster- oder Designeintragung vorbehalten.

Zul.Abw. EN ISO 8015 EN ISO 1101

Oberflaeche

	Datum	Name
Erstellt	13.02.20	Dorp
Gepr.	13.02.20	Lange
Bearb.	21.02.20	Debener
Aend. gepr.	21.02.20	

Zust.	Aenderung	Datum	Nam.

Wicke Germany

Massstab 3:5

Gewicht 10.269 kg

Halbzeug/Werkstoff Reifen: NDIIThane® 92 Shore A
Felge: EN-GJS-400-15

Benennung **Rad**
VG 250/105/FL-S

Unit: D ☒ C ☐

Zeichnungsnummer **245245**

Blatt 1/2 A3

Ers.f.: Ers.d.:

Schutzvermerk nach ISO 16016 beachten