Creo 4.0

GIRUPIS·LT

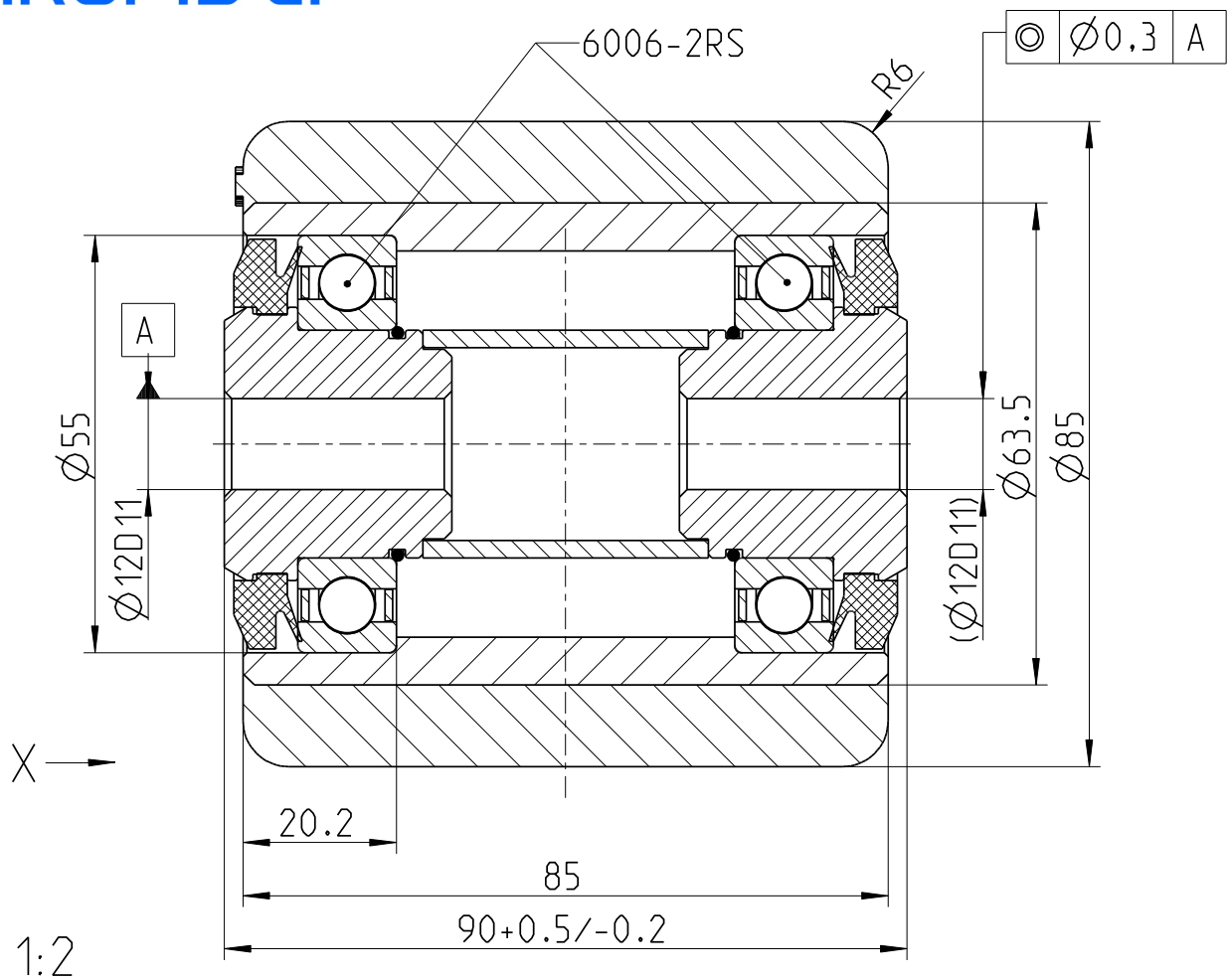

X 1:2

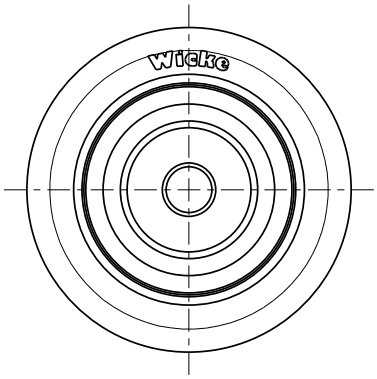

1:2

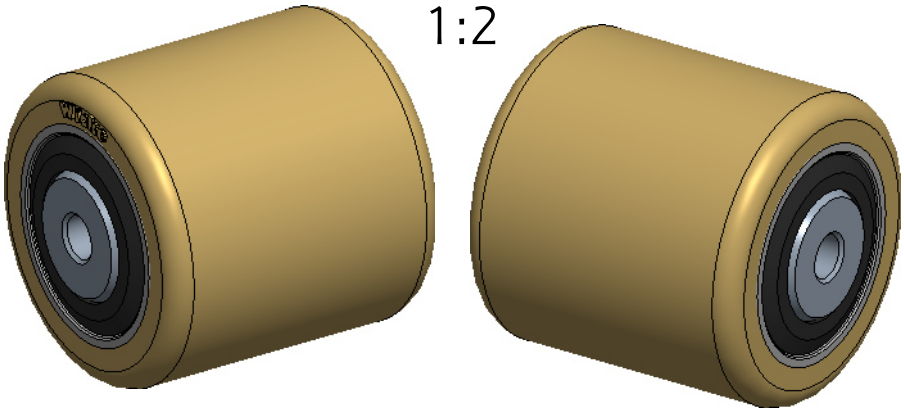

OEM 003 990 35 13

Geschwindigkeit	Tragfähigkeit Antriebs-, Lenk- u. Bremsräder	Tragfähigkeit freirollende Lasträder
6 km/h	660 kg	760 kg
10 km/h	540 kg	690 kg
16 km/h	460 kg	590 kg

Passmaß	Abmaß
12 D11	+0.160 +0.050

Weitergabe sowie Vervielfältigung dieses Dokuments, Verwertung und Mitteilung seines Inhalts sind verboten, soweit nicht ausdrücklich gestattet. Zuwiderhandlungen verpflichten zu Schadenersatz. Alle Rechte für den Fall der Patent-, Gebrauchsmuster- oder Designeintragung vorbehalten.

Zul.Abw.
EN ISO 8015
EN ISO 1101

Oberflaeche

Massstab 1:1

Gewicht 1.499 kg

Halbzeug/Werkstoff: Reifen: NDIIThane® 92 Shore A
Rollenkörper: P235TR2

	Datum	Name
Erstellt	26.10.07	Pflöging
Gepr.	26.10.07	
Bearb.		
Aend. gepr.:		

Benennung

Rolle

VN 85/ 85 /6K

Unit: D ☒ C ☐

Zeichnungsnummer

152802

Blatt 1/2

A4

Zust. | Aenderung | Datum | Nam.

Wicke Germany

Ers.f.: Original gl. Nr. v. 20.10.95

Ers.d.:

Schutzvermerk nach ISO 16016 beachten