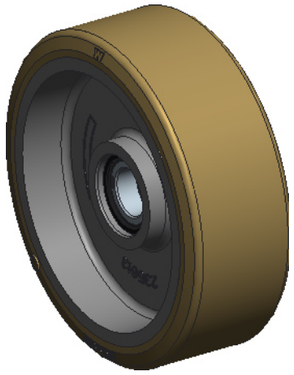

1:5

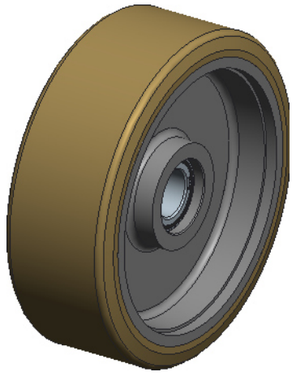

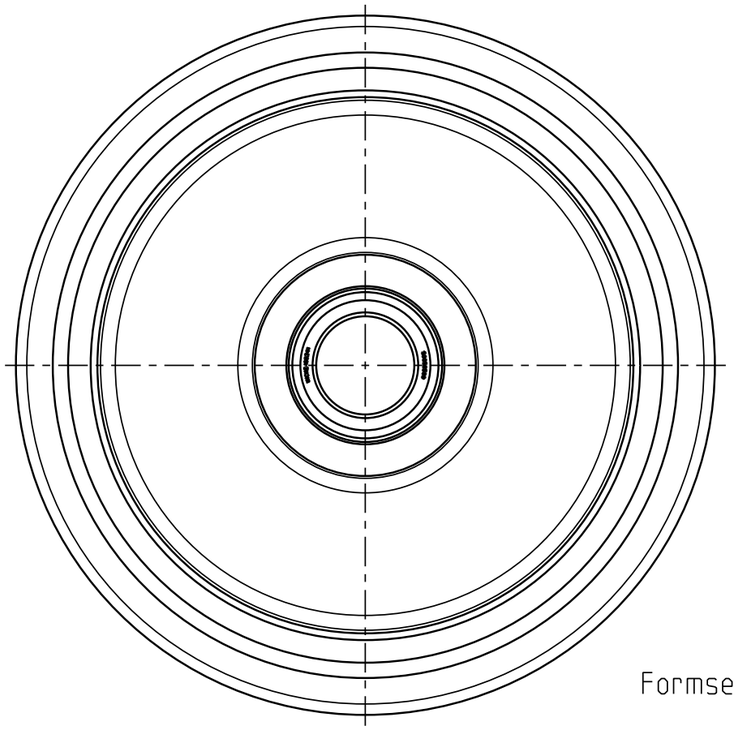

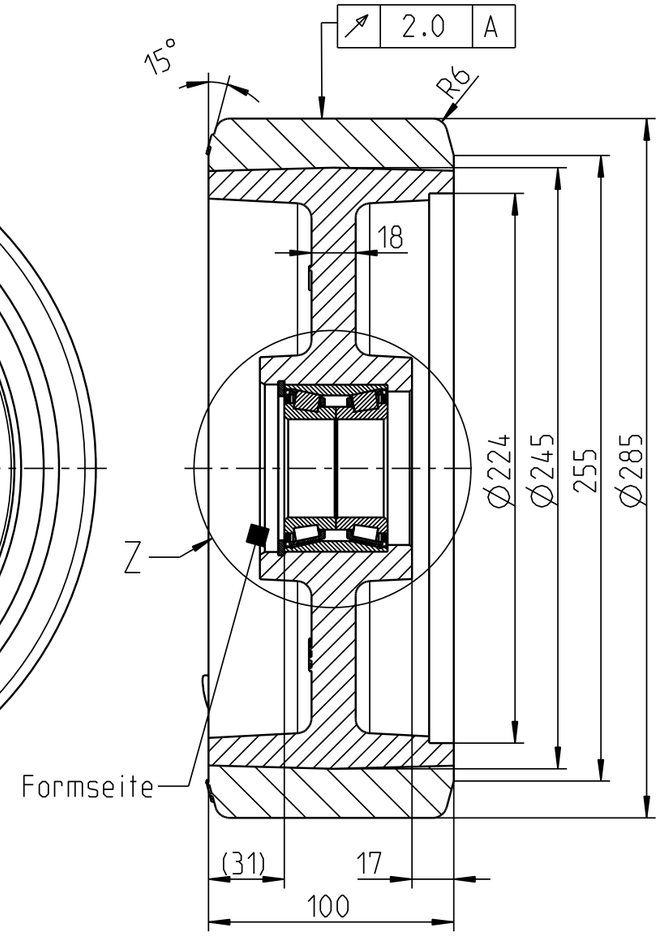

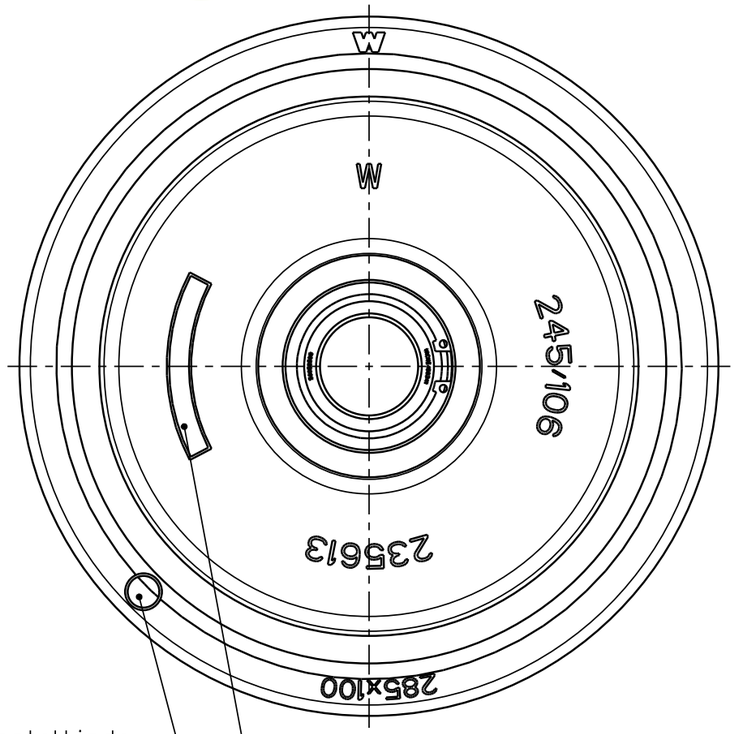

Herstellindex:
Woche/Jahr

Feld für Beschriftung:
1. Herstellkennzeichen
nach Wahl des Herstellers
2. Produktionscharge
3. Formnummer

Z 4:5

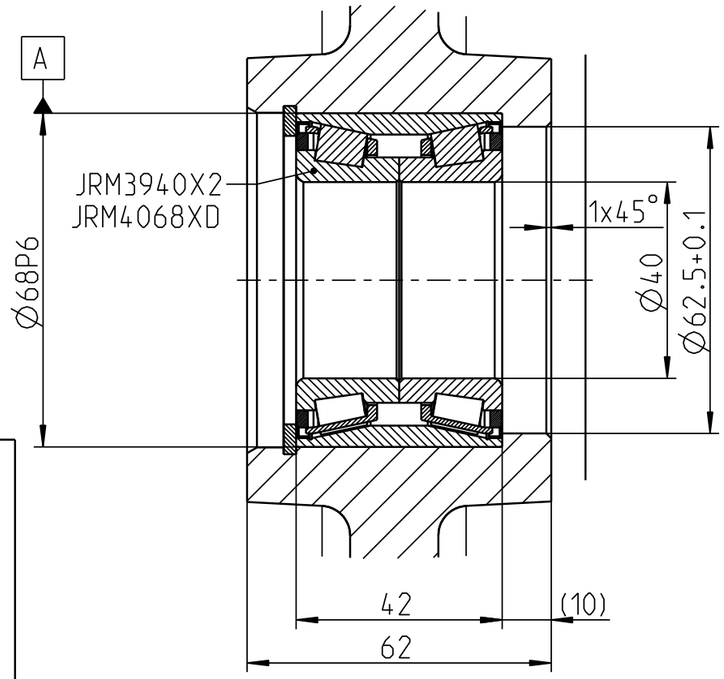

Felge unlackiert

		OEM		
		Tragfähigkeit		
		Geschwindigkeit	Antriebs-, Lenk- u. Bremsräder	freirollende Lasträder
		6 km/h	kg	2800 kg
68 P6	-0.026 -0.045	10 km/h	kg	2550 kg
PassmaßAbmaß		16 km/h	kg	2200 kg

Achtung

Zeichnungskopie verkleinert

Ohne unsere vorherige Zustimmung darf diese Unterlage weder vervielfältigt, noch Dritten zugänglich gemacht werden, und sie darf durch den Empfänger oder Dritte auch nicht in anderer Weise missbräuchlich verwertet werden.

Wicke GmbH + Co.
Elberfelder Straße 109
D-45549 Sprockhövel-Herzkamp

Weitergabe sowie Vervielfältigung dieses Dokuments, Verwertung und Mitteilung seines Inhalts sind verboten, soweit nicht ausdrücklich gestattet. Zuwiderhandlungen verpflichten zu Schadenersatz. Alle Rechte für den Fall der Patent-, Gebrauchsmuster- oder Designeintragung vorbehalten.

Zul.Abw. EN ISO 8015 EN ISO 1101

Oberflaeche EN ISO 1302

	Datum	Name
Erstellt	18.04.18	Mittelmann
Gepr.	18.04.18	
Bearb.		
Aend. gepr.		

Zust.	Aenderung	Datum	Nam.

Massstab 2:5

Gewicht 14.829 kg

Halbzeug/Werkstoff Reifen: Vulkollan® 92 Shore A
Felge: EN-GJS-400-15

Benennung

Rad

VG 285/100-245/8KE-S

Unit: D ☒ C ☐

Zeichnungsnummer **235685**

Blatt 1/1 A3

Ers.f.: Ers.d.:

Wicke Germany

Schutzvermerk nach ISO 16016 beachten