Produkt entwickelt und geprüft gemäß EN 12532 / EN 12533

3:10

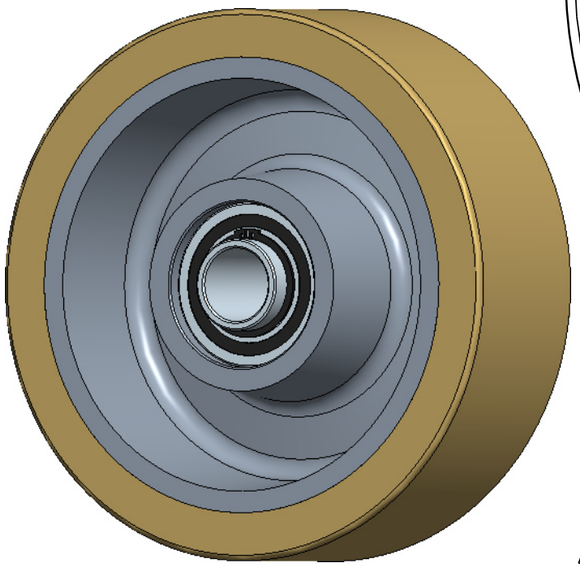

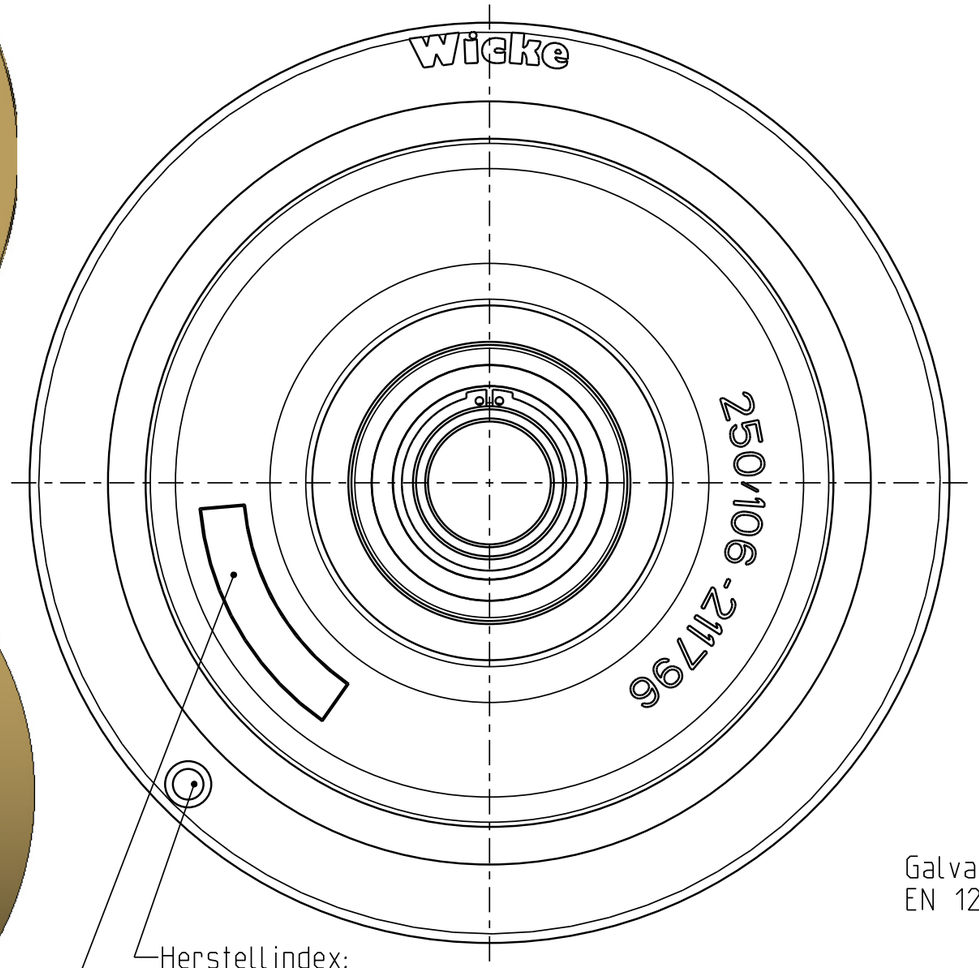

Feld für Beschriftung:
1. Herstellkennzeichen nach Wahl des Herstellers
2. Produktionscharge
3. Formnummer

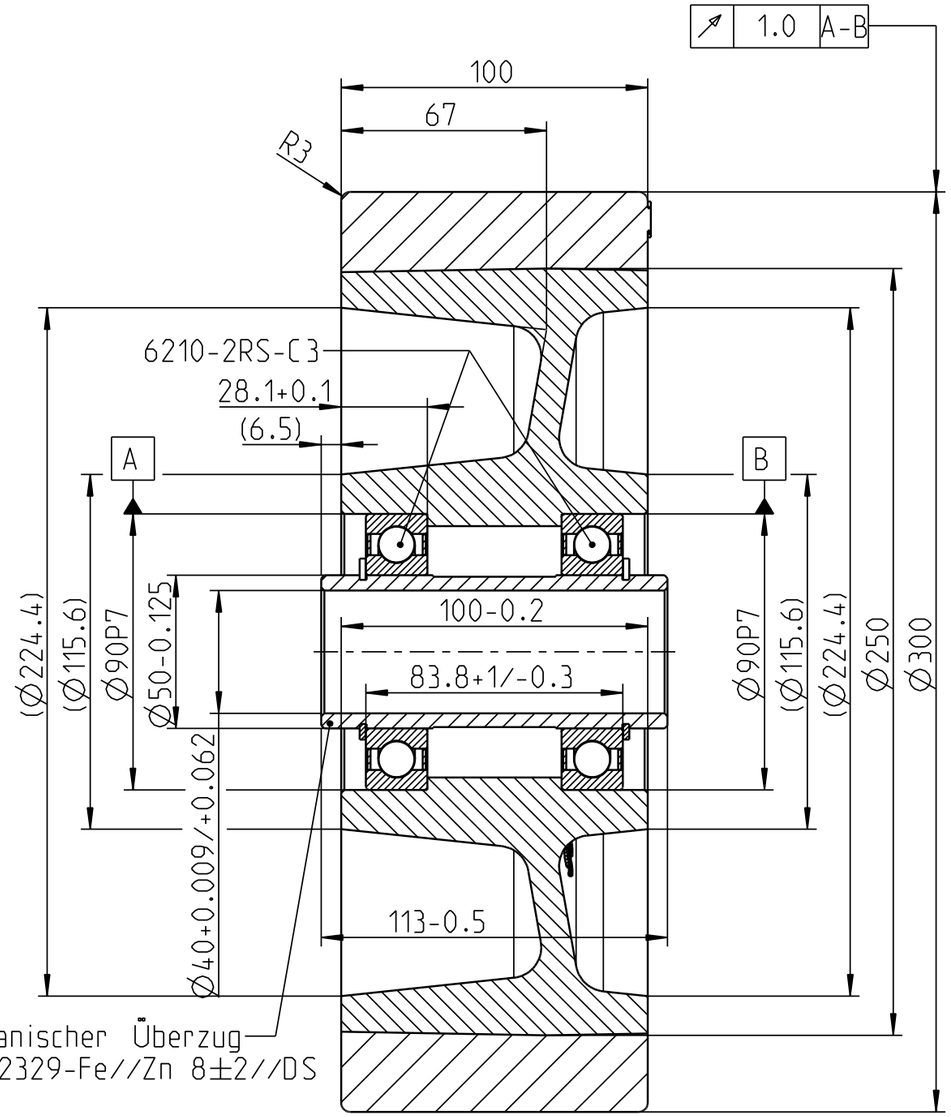

Creo 4.0

Felge unlackiert

90 P7	-0.024 -0.059
PassmaßAbmaß	

GIRUPIS·LT

Achtung

Zeichnungskopie verkleinert

Ohne unsere vorherige Zustimmung darf diese Unterlage weder vervielfältigt, noch Dritten zugänglich gemacht werden, und sie darf durch den Empfänger oder Dritte auch nicht in anderer Weise missbräuchlich verwertet werden.

Wicke GmbH + Co.
Elberfelder Straße 109
D-45549 Sprockhövel-Herzkamp

Weitergabe sowie Vervielfältigung dieses Dokuments, Verwertung und Mitteilung seines Inhalts sind verboten, soweit nicht ausdrücklich gestattet. Zuwiderhandlungen verpflichten zu Schadenersatz. Alle Rechte für den Fall der Patent-, Gebrauchsmuster- oder Designeintragung vorbehalten.

Zul.Abw. EN ISO 8015 EN ISO 1101

Oberflaeche EN ISO 1302

Massstab 1:2

Gewicht 18.592 kg

Halbzeug/Werkstoff Reifen: NDIIThane® 92 Shore A
Felge: EN-GJL-HB215

	Datum	Name
Erstellt	22.02.21	Korte
Gepr.	22.02.21	
Bearb.		
Aend. gepr.		

Benennung: **Rad**
VG 300/100/10K-S

Unit: D ☒ C ☐

Zeichnungsnummer: **251236**

Blatt 1/2 A3

Ersf.: Ersd.:

OEM		
	Tragfähigkeit	
Geschwindigkeit	Antriebs-, Lenk- u. Bremsräder	freirollende Lasträder
6 km/h	kg	2850 kg
10 km/h	kg	2600 kg
16 km/h	kg	2200 kg

Zust.	Aenderung	Datum	Nam.

Schutzvermerk nach ISO 16016 beachten